PONTE GIULIO

Scheda tecnica, base

Codice	**H51GIS03**
Linea	Solo
Peso (kg.)	

Presa acqua realizzata in acciaio inox - AISI 316 - con terminale porta doccetta

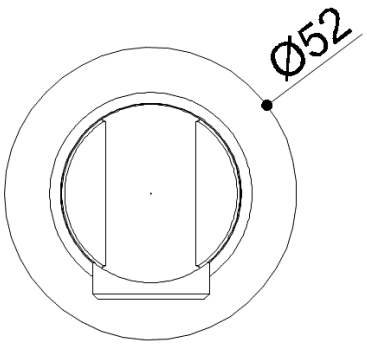

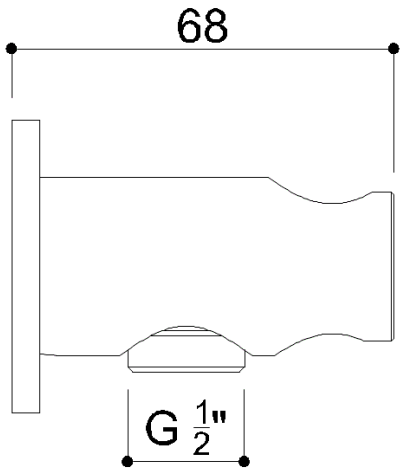

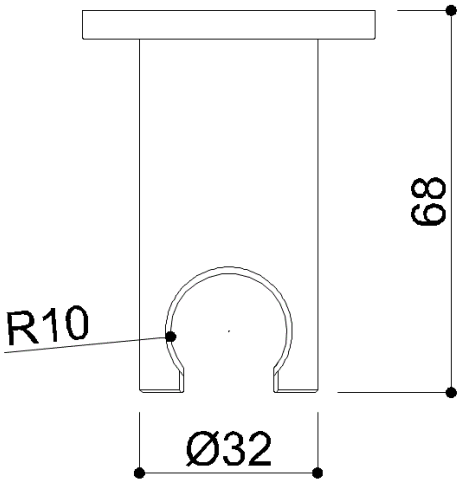

I dati inseriti nel documento non possono essere considerati vincolanti. Ponte Giulio S.p.A. si riserva il diritto di modificare il prodotto descritto e applicare cambiamenti tecnici e costruttivi senza avvisare.
© Ponte Giulio S.p.A., tutti i diritti riservati.