H52HCS04XX *Linea* Standard

Canotto di collegamento per cassetta di scarico ad incasso
H52HHS02

Dati fisici

Dimensioni (mm.)	40x280x40
Peso (kg.)	0,2

Metodi di imballo

Imballo	Imballo in polietilene
Dimensioni dell'imballo (mm.)	0,2
Peso con imballo (kg.)	

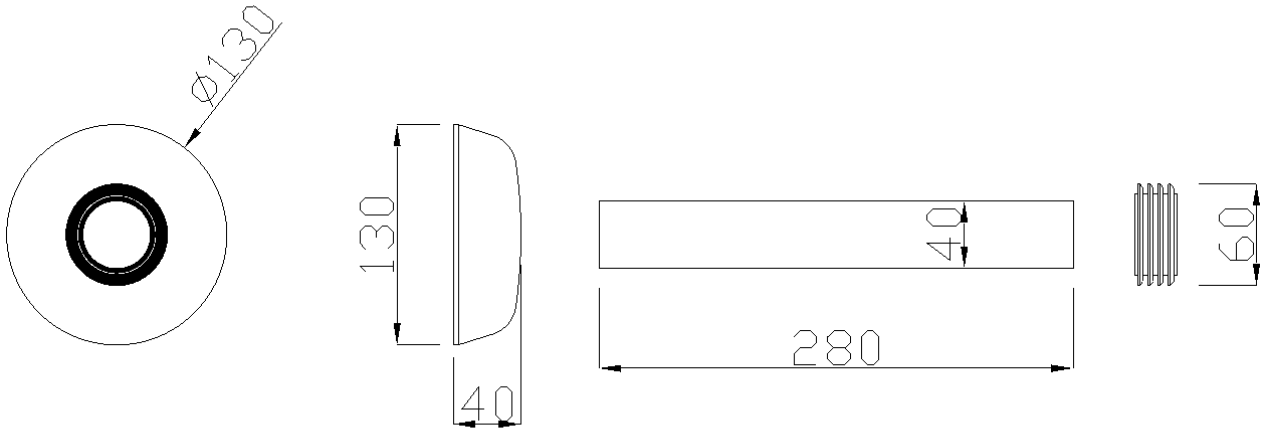

I dati inseriti nel documento non possono essere considerati vincolanti. Ponte Giulio S.p.A. si riserva il diritto di modificare il prodotto descritto e applicare cambiamenti tecnici e costruttivi senza avvisare.
© Ponte Giulio S.p.A., tutti i diritti riservati.

H52HCS04XX *Linea* Standard

Materiali e finiture

ABS

Suggerimenti per la sicurezza

Prima di installare e utilizzare il dispositivo, leggere attentamente le istruzioni per l’uso e in modo particolare le avvertenze sulla sicurezza, attenendosi ad esse.
In caso di dubbi, prima di utilizzare il dispositivo contattare l'azienda.

Informazioni sull’uso

Il dispositivo non risente della temperatura dell’ambiente e comunque NON deve essere installato in ambienti soggetti a temperature minore di 4 °C o maggiore di 40 °C .
Non installare in saune. Non rispettare le temperature indicate potrebbe danneggiare il rivestimento in plastica del dispositivo.

Garanzia

La garanzia ha una durata di 2 anni; se in questo periodo si manifestano difetti di materiale o di lavorazione Ponte Giulio S.p.A. provvederà a riparare o sostituire gratuitamente il prodotto.

I dati inseriti nel documento non possono essere considerati vincolanti. Ponte Giulio S.p.A. si riserva il diritto di modificare il prodotto descritto e applicare cambiamenti tecnici e costruttivi senza avvisare.
© Ponte Giulio S.p.A., tutti i diritti riservati.