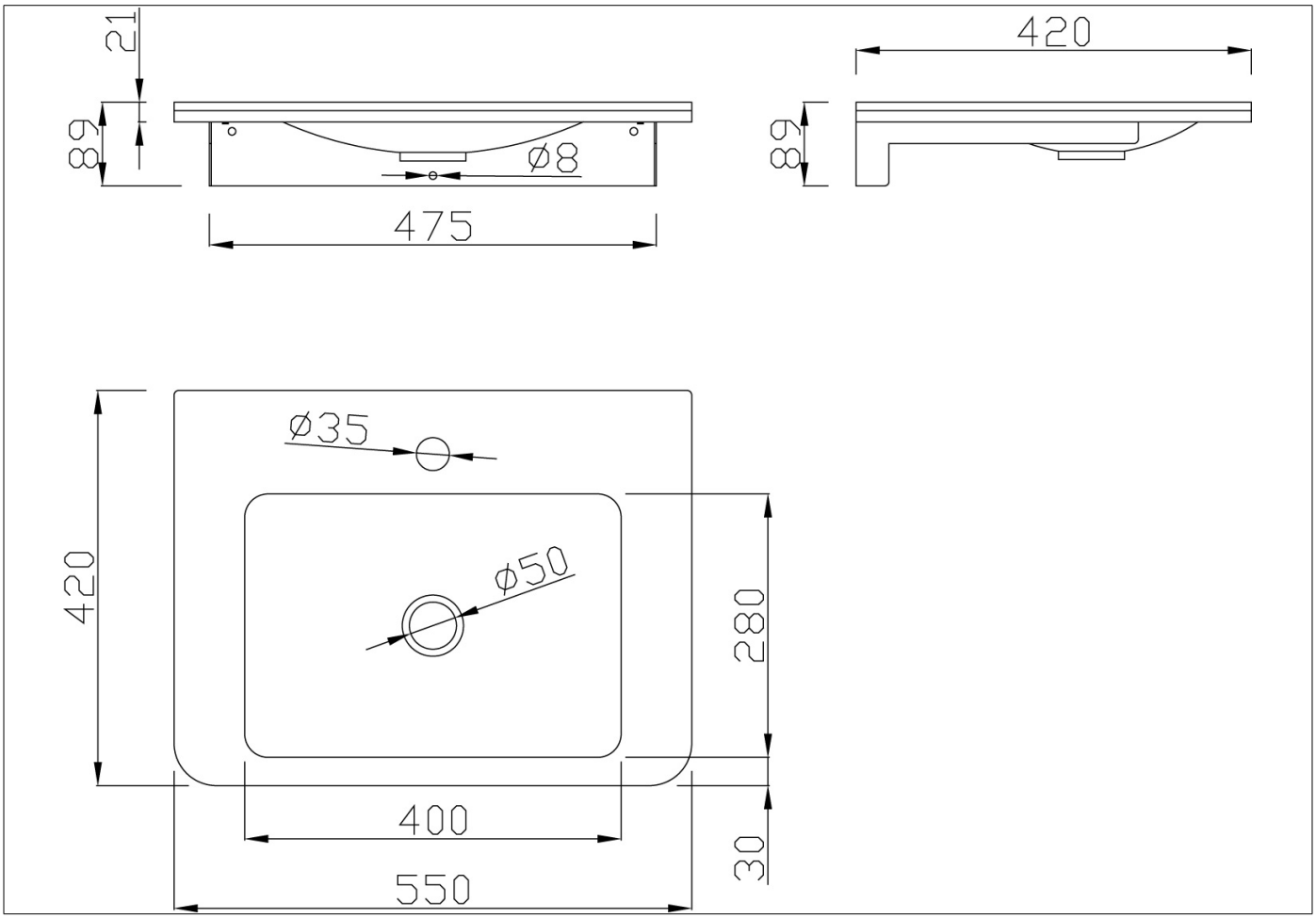

Mini consolle con catino a forma rettangolare in pietra acrilica e bordo inferiore in colore a contrasto

Codice **B44CNM05** *Serie* **Milk**

Colori disponibili
G7 Verde Pallido, **P8** Lilla Scuro, **R4** Rosso Brillante, **R5** Rosso Arancio, **Y6** Giallo Banana, **YB** Giallo Verde

I dati forniti in questo documento non possono essere ritenuti vincolanti. Ponte Giulio S.p.A. si riserva il diritto di apportare al prodotto qui descritto modifiche tecniche e costruttive senza alcun preavviso.
© Ponte Giulio S.p.A. tutti i diritti riservati.

Codice B44CNM05
Serie Milk

Peso netto kg Dimensioni [LxPxH] mm 550x420x89

Capacità di carico in modalità d'uso

Verticale kg

Informazioni sull'uso

Impiego Installazione a parete

Pulizia

Detergere con acqua a reazione neutra e con soluzioni disinfettanti per uso domestico opportunamente diluiti. Non usare detergenti abrasivi e solventi organici a base di acetone, trielina, acqua ossigenata.

Durata

Se utilizzato correttamente, ovvero manutenuto e conservato come indicato nelle istruzioni d'uso, il dispositivo ha una vita utile pari alla durata dei materiali con i quali è stato costruito

Informazioni sull'installazione

Elementi di fissaggio Non inclusi con il prodotto

Ponte Giulio raccomanda di usare viti e tasselli adeguati alle caratteristiche del muro sul quale verrà installato il prodotto

Modalità di consegna

Confezione Cassa in legno

Dimensioni imballo [LxPxH] mm

Peso con imballo kg

I dati forniti in questo documento non possono essere ritenuti vincolanti. Ponte Giulio S.p.A. si riserva il diritto di apportare al prodotto qui descritto modifiche tecniche e costruttive senza alcun preavviso.
© Ponte Giulio S.p.A. tutti i diritti riservati.