PONTE GIULIO

Scheda tecnica, base

Codice	**H52HAS12**
Linea	Standard
Peso (kg.)	

Piletta sifonata per piatto doccia in ABS. Munita di disco di copertura in ABS con finitura cromo

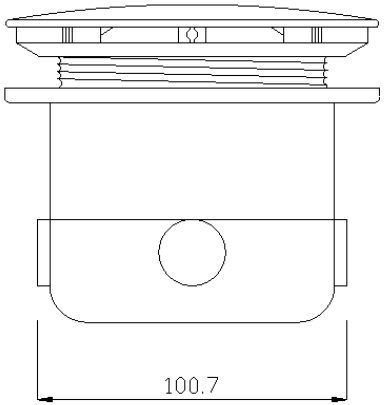

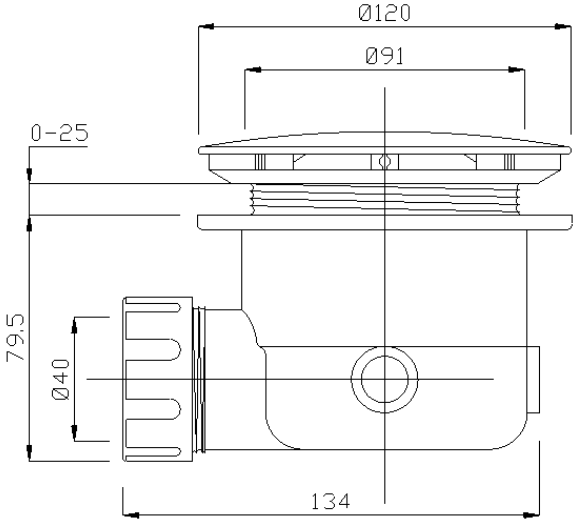

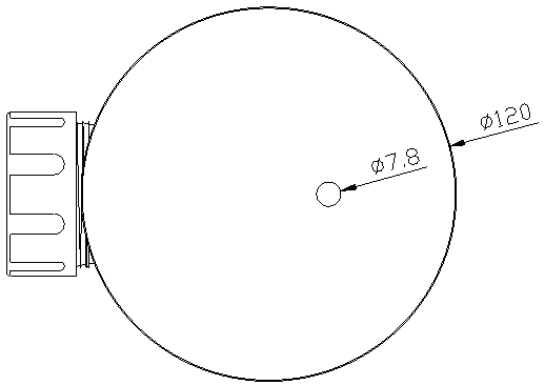

I dati inseriti nel documento non possono essere considerati vincolanti. Ponte Giulio S.p.A. si riserva il diritto di modificare il prodotto descritto e applicare cambiamenti tecnici e costruttivi senza avvisare.
© Ponte Giulio S.p.A., tutti i diritti riservati.