PONTE GIULIO

Scheda tecnica, base

| | |
|---|---|
| *Codice* | **H52HAM19** |
| *Linea* | Standard |
| Peso (kg.) | |

Piletta sifonata per piatto doccia, in ABS, per installazione a filo piatto. Munita di disco di copertura in pietra acrilica

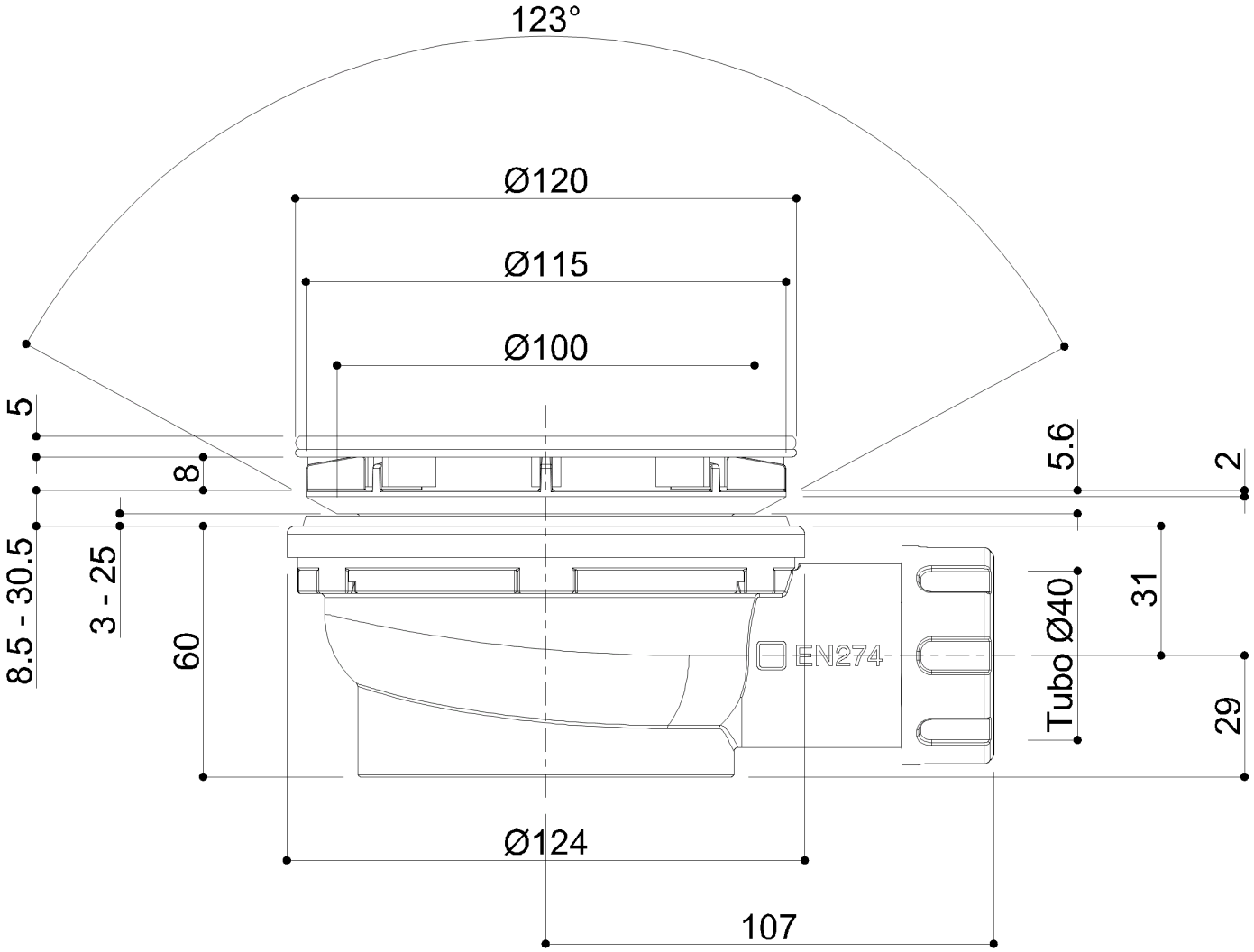




I dati inseriti nel documento non possono essere considerati vincolanti. Ponte Giulio S.p.A. si riserva il diritto di modificare il prodotto descritto e applicare cambiamenti tecnici e costruttivi senza avvisare.
© Ponte Giulio S.p.A., tutti i diritti riservati.