PONTE GIULIO

Scheda tecnica, base

Codice	**H51HAS07**
Linea	Standard
Peso (kg.)	0,200

Sifone per lavabo, corpo tondo lungo

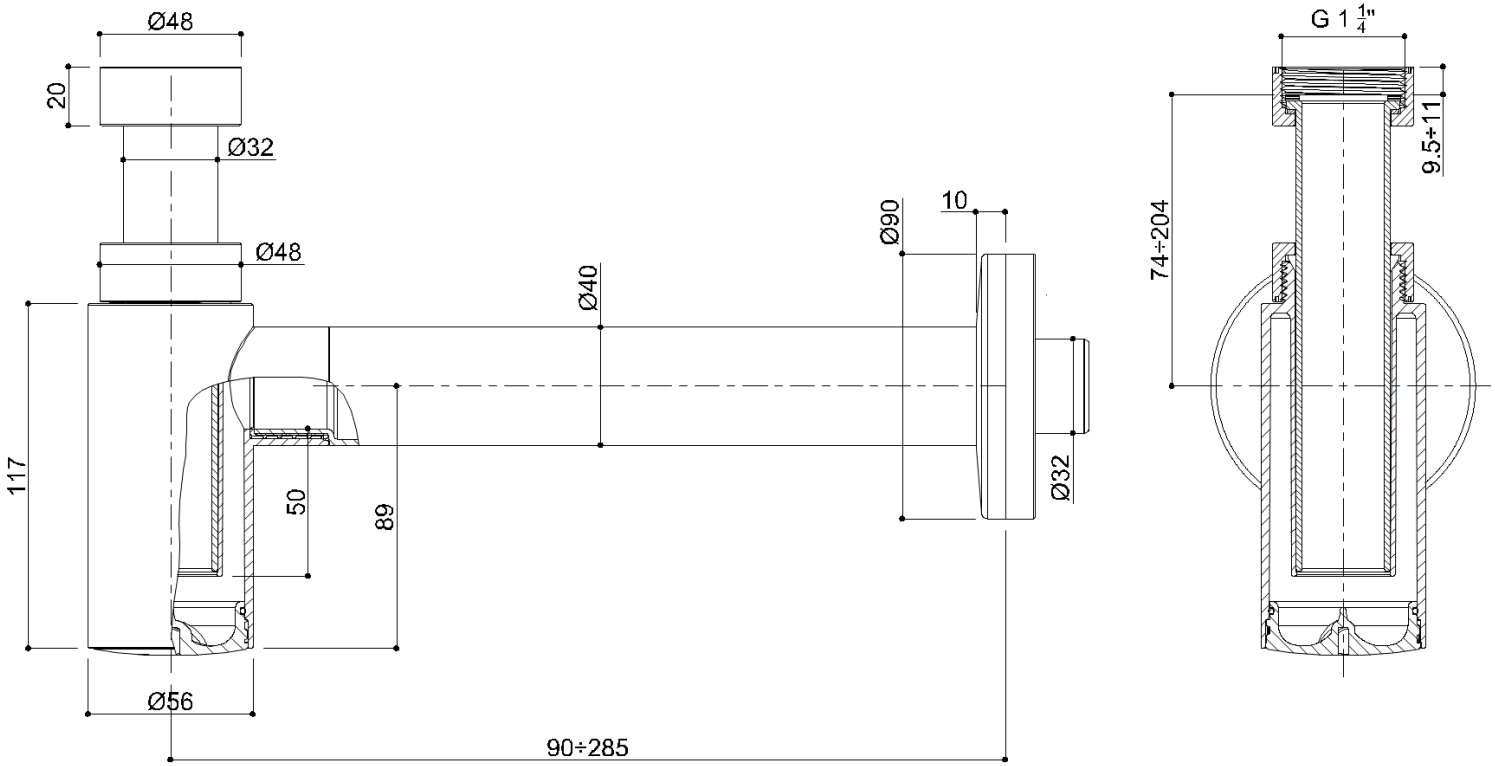

I dati inseriti nel documento non possono essere considerati vincolanti. Ponte Giulio S.p.A. si riserva il diritto di modificare il prodotto descritto e applicare cambiamenti tecnici e costruttivi senza avvisare.
© Ponte Giulio S.p.A., tutti i diritti riservati.