PONTE GIULIO

Scheda tecnica, base

Codice	**H51GLS03**
Linea	Solo
Peso (kg.)	8,3

Colonna doccia sicura con corpo in acciaio inox - diametro 32 mm., provvista di sistema di ingresso acqua “Double Water Inlet”. Munita di soffione doccia orientabile e doccetta a mano 3 getti - diamentro 130 mm. - con supporto scorrevole saliscendi e flessibile anti-torsione - lunghezza 150 cm. - Completa di miscelatore termostatico con

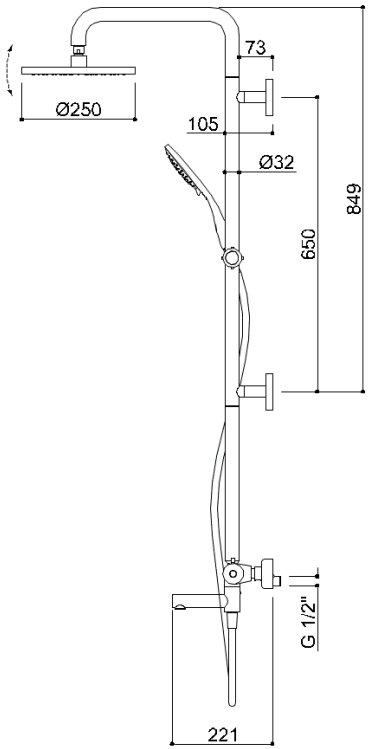

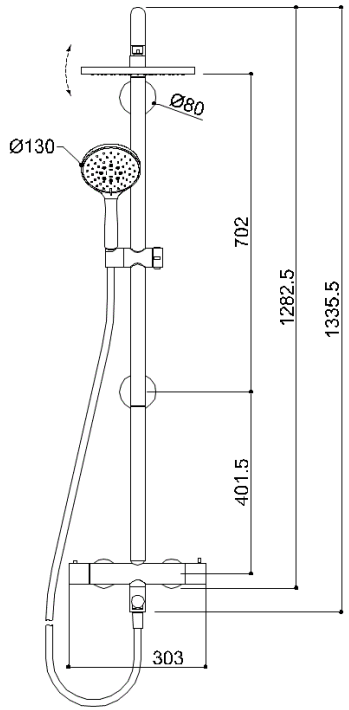

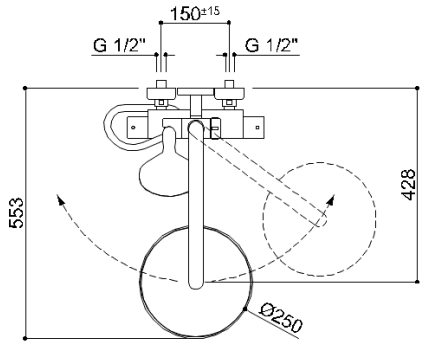

I dati inseriti nel documento non possono essere considerati vincolanti. Ponte Giulio S.p.A. si riserva il diritto di modificare il prodotto descritto e applicare cambiamenti tecnici e costruttivi senza avvisare.
© Ponte Giulio S.p.A., tutti i diritti riservati.