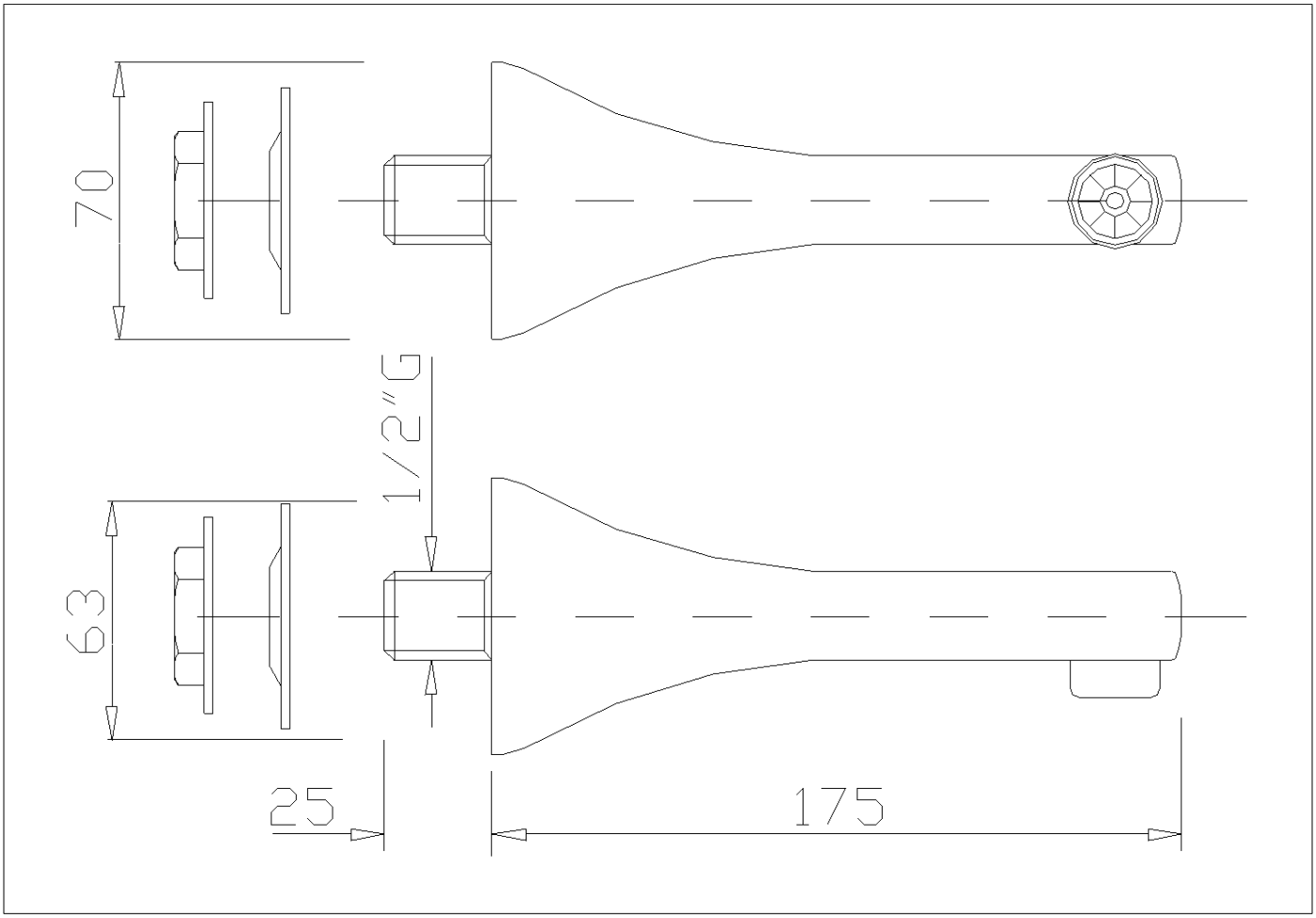

Bocca di erogazione fissa a parete, in ottone cromato.

Codice **H51GGS04** *Linea* **Standard**

Peso netto kg 0,5 Dimensioni [LxPxH] mm 70x175x70

Tenuta a carico in uso *Verticale kg*

Informazioni sull'uso e l'installazione

Impiego Installazione a parete

Pulizia

Solo con acqua e panno morbido

Elementi di fissaggio Inclusi con il prodotto

Informazioni sulla confezione

Tipo confezione Imballo in cartone

Dimensioni [LxPxH] mm 220x100x75 *Peso lordo kg* 0,55

Colori disponibili

C1 Cromo

I dati forniti in questo documento non possono essere ritenuti vincolanti. Ponte Giulio S.p.A. si riserva il diritto di apportare al prodotto qui descritto modifiche tecniche e costruttive senza alcun preavviso.
© Ponte Giulio S.p.A. tutti i diritti riservati.

I dati forniti in questo documento non possono essere ritenuti vincolanti. Ponte Giulio S.p.A. si riserva il diritto di apportare al prodotto qui descritto modifiche tecniche e costruttive senza alcun preavviso.
© Ponte Giulio S.p.A. tutti i diritti riservati.