PONTE GIULIO

Scheda tecnica, base

Codice	**G27JCS78**
Linea	Urban People
Peso (kg.)	4,0

Impugnatura di sostegno ribaltabile con giunto di rinforzo e poggia-gomito morbido, , realizzata con tubo di acciaio zincato senza saldatura rivestito con vinile antimicrobico, biocompatibile e caldo al tatto

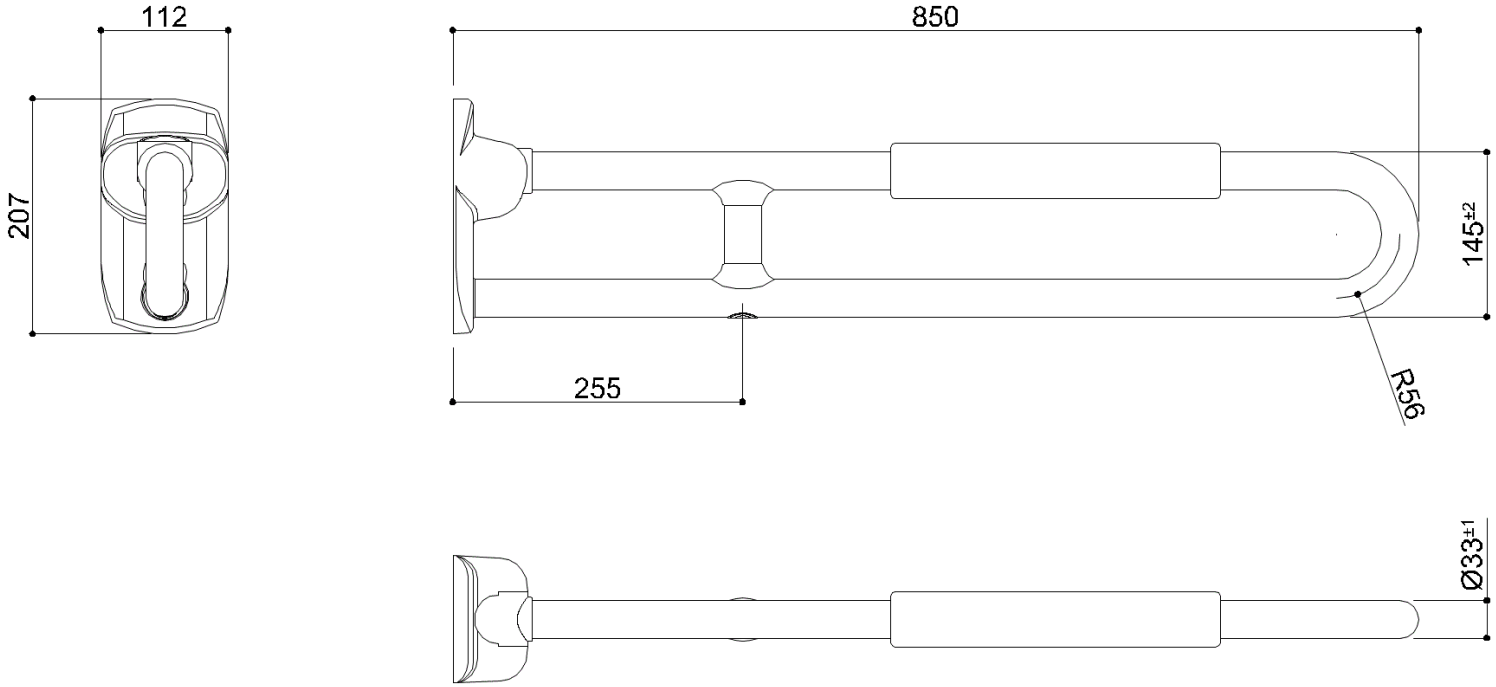

I dati inseriti nel documento non possono essere considerati vincolanti. Ponte Giulio S.p.A. si riserva il diritto di modificare il prodotto descritto e applicare cambiamenti tecnici e costruttivi senza avvisare.
© Ponte Giulio S.p.A., tutti i diritti riservati.