PONTE GIULIO

Scheda tecnica, base

Codice	**G27JAL26**
Linea	Urban People
Peso (kg.)	1,75

Sostegno di sicurezza ad angolo 45°, realizzato con tubo di acciaio zincato senza saldatura rivestito con vinile antimicrobico, biocompatibile e caldo al tatto

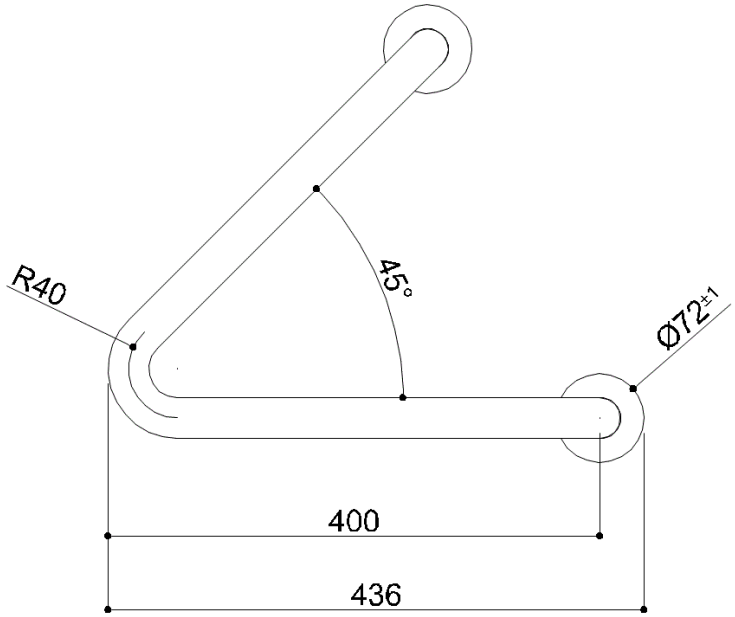

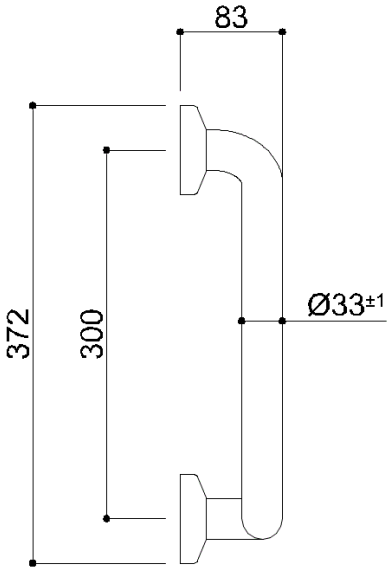

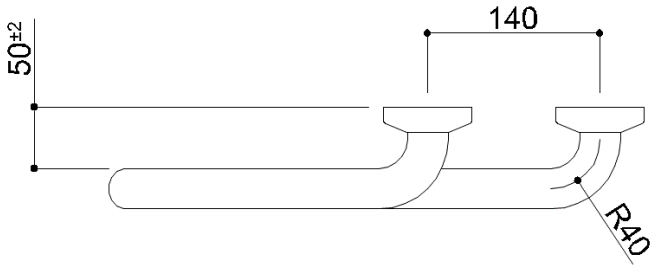

I dati inseriti nel documento non possono essere considerati vincolanti. Ponte Giulio S.p.A. si riserva il diritto di modificare il prodotto descritto e applicare cambiamenti tecnici e costruttivi senza avvisare.
© Ponte Giulio S.p.A., tutti i diritti riservati.