PONTE GIULIO

Scheda tecnica, base

Codice	**G12JDS05**
Linea	HUG
Peso (kg.)	5,30

Sedile doccia ribaltabile, collezione HUG, realizzato in poliuretano. Il sedile realizzato con una struttura interna in acciaio, è munito di un sistema piastra per l'ancoraggio a muro in alluminio.

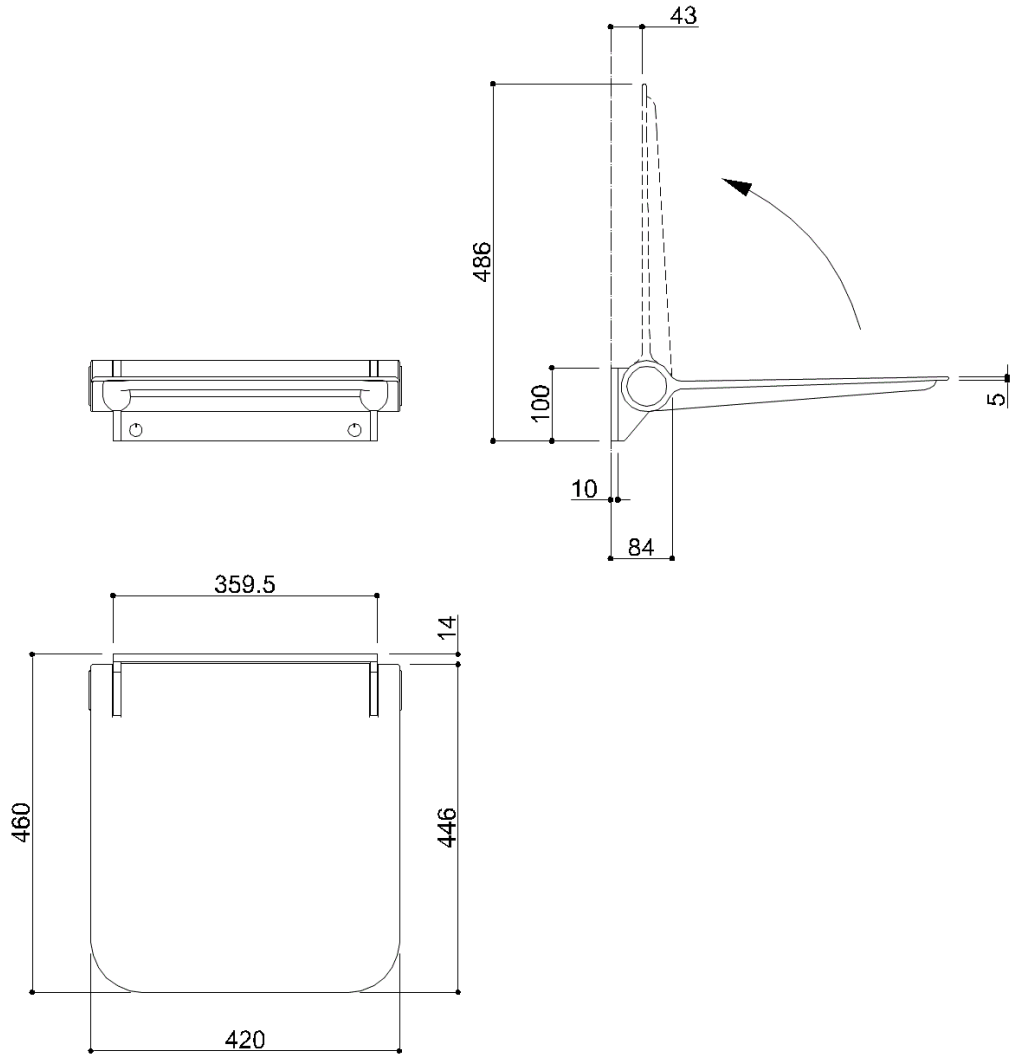

I dati inseriti nel documento non possono essere considerati vincolanti. Ponte Giulio S.p.A. si riserva il diritto di modificare il prodotto descritto e applicare cambiamenti tecnici e costruttivi senza avvisare.
© Ponte Giulio S.p.A., tutti i diritti riservati.