PONTE GIULIO

Scheda tecnica, base

Codice	**F18AKL02**
Linea	Family
Peso (kg.)	0,160

Elemento reggi stampella, sinistro, in acciaio verniciato

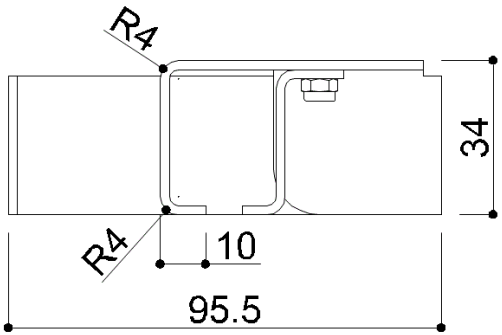

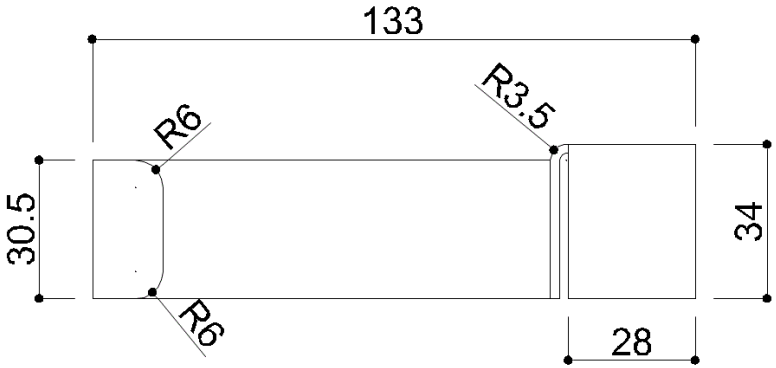

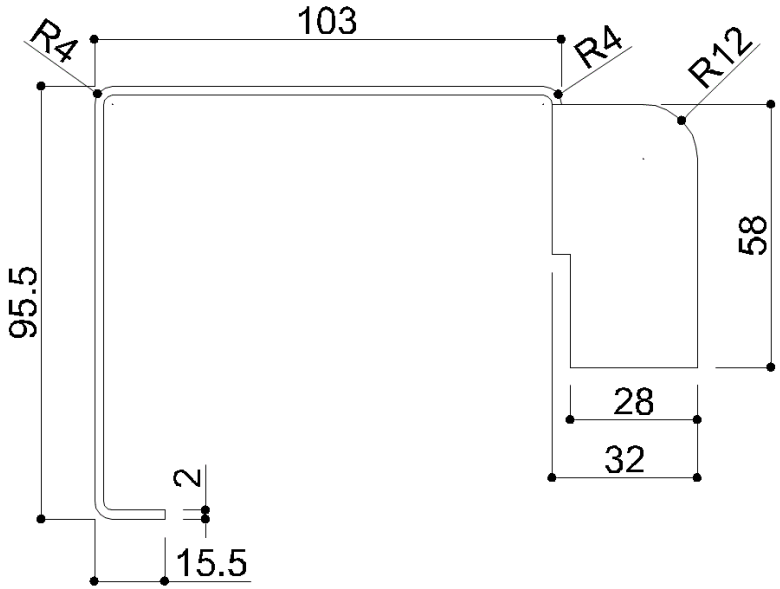

I dati inseriti nel documento non possono essere considerati vincolanti. Ponte Giulio S.p.A. si riserva il diritto di modificare il prodotto descritto e applicare cambiamenti tecnici e costruttivi senza avvisare.
© Ponte Giulio S.p.A., tutti i diritti riservati.