PONTE GIULIO

Scheda tecnica, base

Codice	**B46EDL02**
Linea	Milk
Peso (kg.)	31

Fasciatoio con lavabo integrato, munito di gambee mensole, in pietra acrilica.

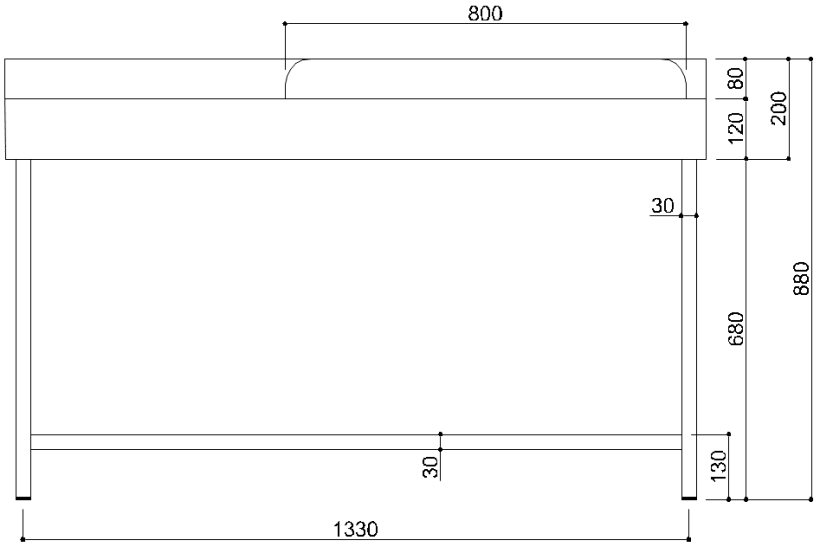

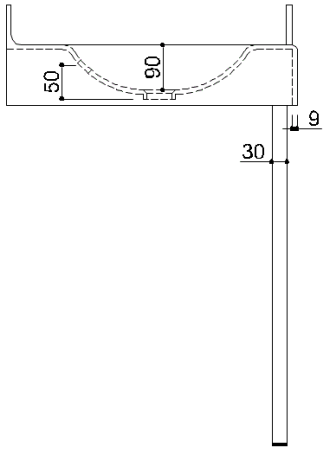

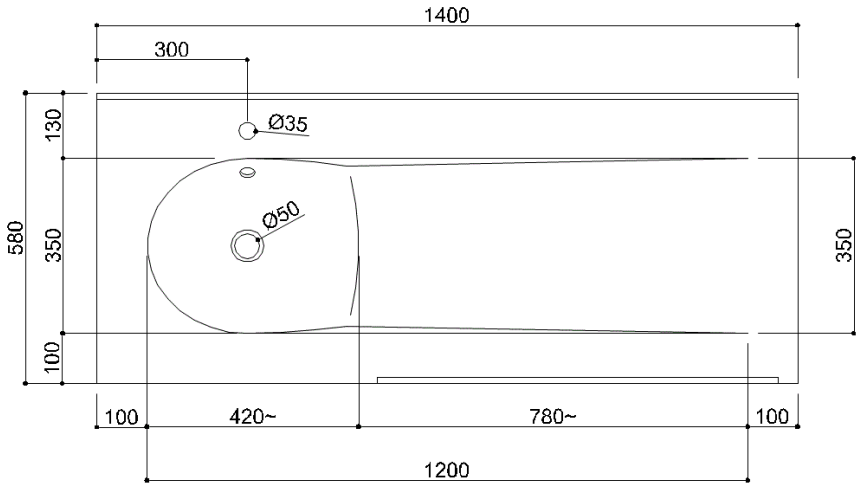

I dati inseriti nel documento non possono essere considerati vincolanti. Ponte Giulio S.p.A. si riserva il diritto di modificare il prodotto descritto e applicare cambiamenti tecnici e costruttivi senza avvisare.
© Ponte Giulio S.p.A., tutti i diritti riservati.