PONTE GIULIO

Scheda tecnica, base

Codice	**B40CIC11**
Linea	Casual
Peso (kg.)	18,00

Bidet a pavimento in porcellana sanitaria

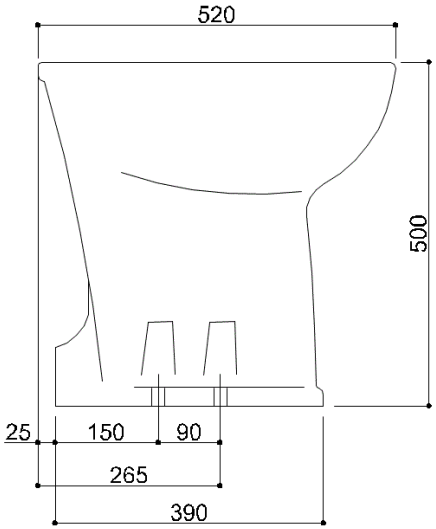

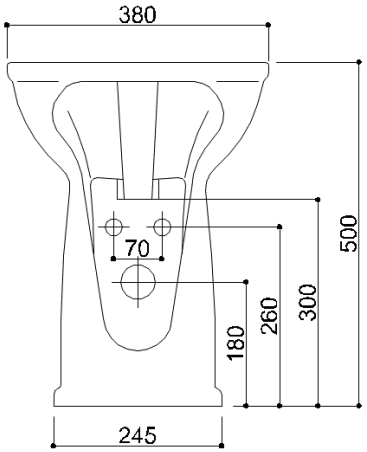

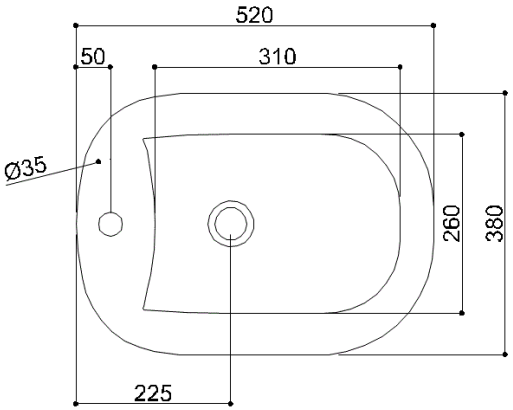

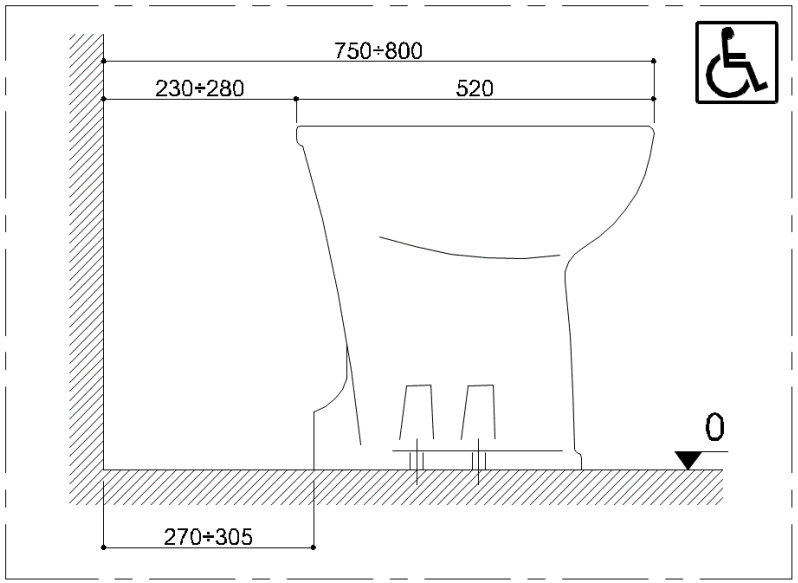

I dati inseriti nel documento non possono essere considerati vincolanti. Ponte Giulio S.p.A. si riserva il diritto di modificare il prodotto descritto e applicare cambiamenti tecnici e costruttivi senza avvisare.
© Ponte Giulio S.p.A., tutti i diritti riservati.